Заслуживающий доверия Поставщик компонентов трансформатора

Вакуум в комплекте HMV1 имеет распределительный переключатель

В комплекте HMV1 есть распределительный переключатель

Первая, описание модели HMV1

Модель 1.1 представлена методом

HMV1 содержит различные комбинации фаз, максимального номинального тока, максимального напряжения, иерархии сегментарной изоляции и методов подключения в соответствии с их фазами:

HMV 1 - III 600 - Y / 126 C - 10193W

- 10193W — Основной способ подключения распределителя
- C — Код изолирующего устройства (A, B, C, D)
- 126 — Максимальное напряжение подсоединительного выключателя (k)
- Y — Способ соединительного переключения (звезда соединяется с Y)
- 600 — Максимальный ток проходящего тока (A)
- III — Число фаз переключателя (I-фазы, 3 фазы)
- 1 — Проектный номер
- HMV — Модель вакуумных переключателей (комбинированная)

Метод представления метода, который представляет собой основной способ подключения к блоку 1,2

В зависимости от диапазона модуляции трансформатора и того, как он соединяется с обмоткой, распределитель имеет несколько различных спецификаций. Спецификация распределителя состоит из числа касательных, числа оперативных мест, числа промежуточных позиций и преобразователей. В основных вариантах подключения параметры указывают на следующее:

10 19 3 W

- W — Преобразователь: (W- обратная, G- тонкая тональность)
- 3 — Число промежуточных позиций (0, 1, 3)
- 19 — Максимальное количество мест работы
- 10 — Сегментарный селектор касания по окружности фазы

Уровень внутренней изоляции HMV1

изоляц расстоян символ	Сортировочный искатель типа a		Сортировочный вариант б		Сортировочный искатель типа c		Сортировочный вариант D	
	kV 1.2/50μs	kV 50Hz1min	kV 1.2/50μs	kV 50Hz1min	kV 1.2/50μs	kV 50Hz1min	kV 1.2/50μs	kV 50Hz1min
a	135	50	265	50	350	82	490	105
b	135	50	265	50	350	82	490	146
C1	200	95	485	143	545	178	590	208
C2	200	95	495	150	550	182	590	225
d	135	50	265	50	350	82	490	105

Изолированное расстояние во всех частях обмотки	
Ⅲ500、Ⅲ600、Ⅲ800	Ⅰ500、Ⅰ600、Ⅰ800、Ⅰ1200、Ⅰ1500
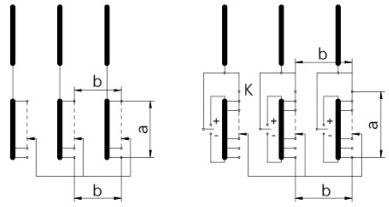 Линейная настройка Решка-решка.	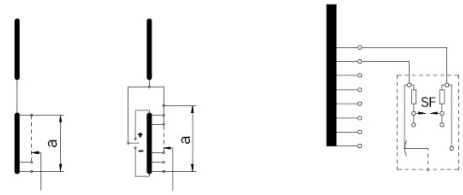 Линейная настройка Решка-решка. Уровень межступенчатой изоляции с искровой зоной SF равен: 5Hz 1min 20kV и 1,2/50 m s 90kV

3, базовая схема соединения HMV1

10100
9 уровн

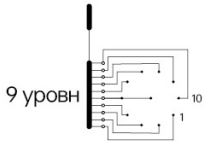

12120
11 уровн

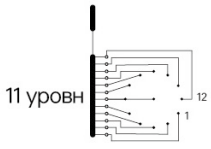

14140
13 уровн

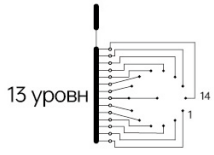

16160
15 уровн

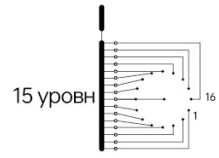

18180
17 уровн

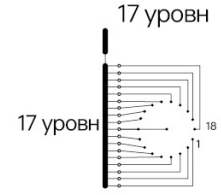

10091W
±4 уровн

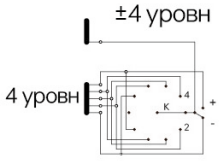

12111W
±5 уровн

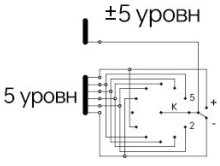

14131W
±6 уровн

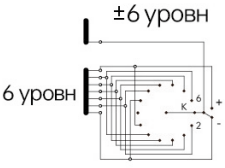

16151W
±7 уровн

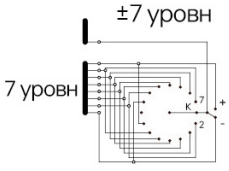

18171W
±8 уровн

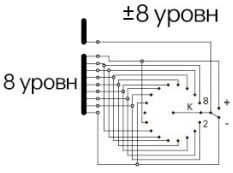

10191W
±9 уровн

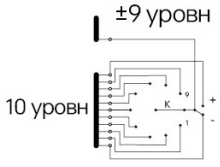

12231W
±11 уровн

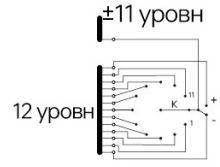

14271W
±13 уровн

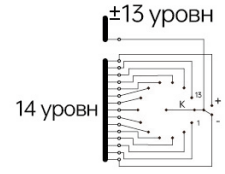

16311W
±15 уровн

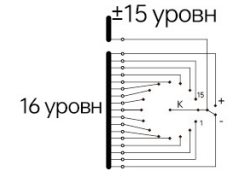

18351W
±17 уровн

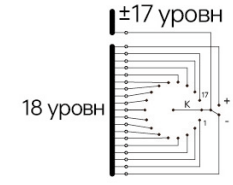

10193W
±8 уровн

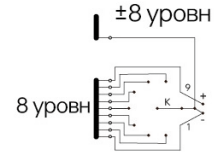

12233W
±10 уровн

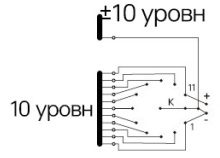

14273W
±12 уровн

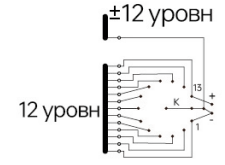

16313W
±14 уровн

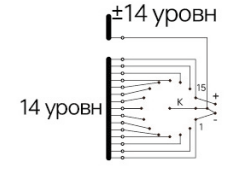

18353W
±16 уровн

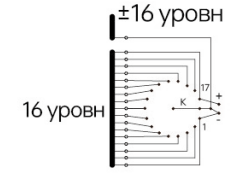

4, технические параметры HMV1

котор	Характеристика классификации		III 500	III 600	III 800	I 500	I 600	I 800	I 1200	I 1500
1	Максимальный ток прохождения (a)		500	600	800	500	600	800	1200	1500
2	Номинальная частота (Hz)		50 или 60.							
3	Номер фаз и способ связи		Трехфазная Y-центральная точка			Однофазная произвольная связь				
4	Максимальная номинальная норма напряжения (V)		3300							
5	Номинальная мощность (kVA)		1400	1500	2640	1400	1500	2640	3100	3500
6	Выдерживать короткое замыкание Способности (ка)	Тепловая стабилизация (действительность 3 секунды)	8	8	16	8	8	16	24	24
		Динамическая стабилизация	20	20	40	20	20	40	60	60
7	Число рабочих мест		Линейная настройка 7, 10, 12, 14, 16, 18, 24 Плюс-минус 3 - минус 23							
8	Раздельно. Изоляция. уровн (кв)	Номинальное напряжение	35	66	110	150	220			
		Максимальное рабочее напряжение	40.5	72.5	126	170	252			
		Проба напряжения на рабочих частотах (1 мин)	85	140	230	325	460			
		Ударное напряжение (1,2/50)	200	350	550	750	1050			
9	распределитель		Уровень изоляции делится на четыре размера: A, B, C, D							
10	Механическая продолжительность жизни		Не меньше полутора миллионов раз							
11	Электрическая жизнь		Не меньше 350 тысяч раз							
12	переключа выключател Масл комнат	Давление на работе.	3×10^4 Pa							
		герметичность	6×10^4 Pa 24h не протекает							
		Защита под давлением	Бластер. $(4\sim5)\times10^4$ Pa							
		Защитное реле	QJ4-25 — 20 % от общей скорости установки топлива на 0,0 м/с							
13	Количество масла (L)		окол 190~270							
14	Количество топлива (L)		окол 125~190							
15	Вес (кг)		окол 240~350							
16	Распределительный электрический механизм		HED-200							

Примечан: Мощность 1 - го уровня равна произведению уровней напряжения и тока нагрузки, номинальная мощность которого является максимальной допустимой непрерывной емкостью.

При выборе однофазного переключателя, состоящего из касания головки и параллельной плоскоты, следует учитывать, что при отборе трансформеров следует учитывать национальное разделение по линии трансформатора: HMV1 I 800, HMV1 I 1200 и I 1500.

3. Модуляционная последовательность может быть разработана в соответствии с потребностью пользователя в диапазоне рабочего места в таблице.

5, графы внешнего размера HMV1

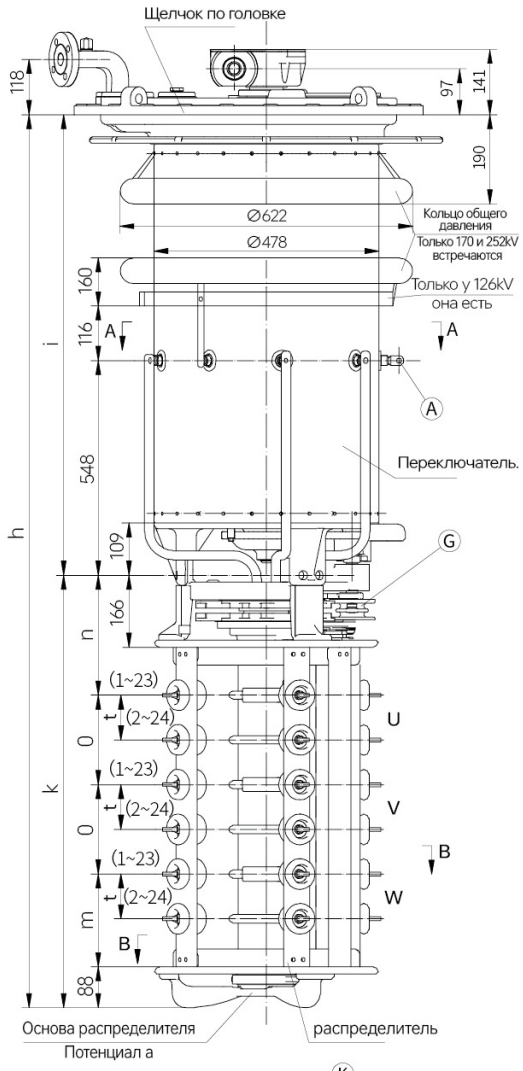

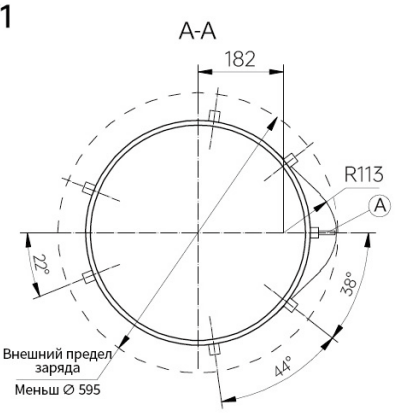

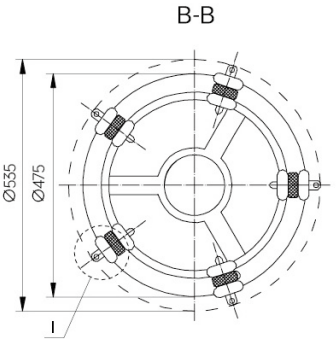

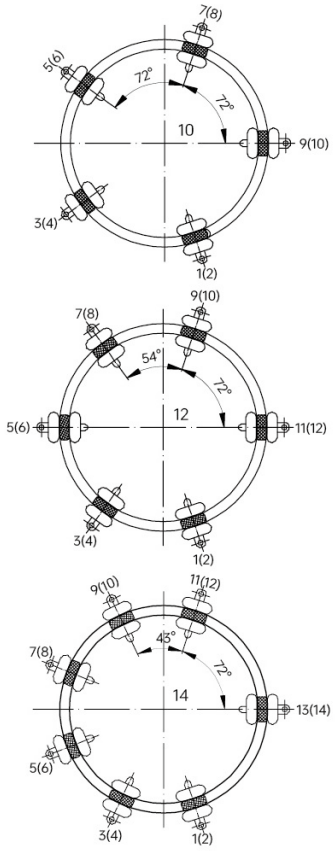

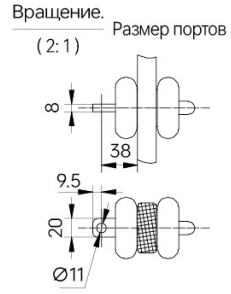

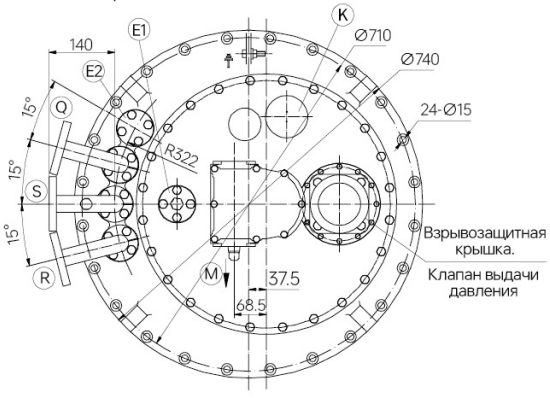

A: Выход из портов с подсоединением (нейтральная точка)

G: Коллекторный коллекторный механизм (потенциал идентичен точке а)

M: Боковая сторона переключателя

E1: Воздушный шлюз в момент открытия

E2: Бак трансформатора заправлен

K: Смотри в окно.

Q: Возвращайся в штуцер

S: Сосание труб

R: Соединение защитного реле

Соедини с франком, S, R-мерками

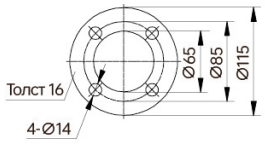

выбирайте		A		B				C				D			
Максимальное рабочее напряжение (kV)		40.5	72.5	72.5	126	170	252	72.5	126	170	252	72.5	126	170	252
Размер мм.	h	1641	1641	2003	2133	2263	2363	2178	2308	2438	2538	2633	2763	2893	2993
	i	1070	1070	1070	1200	1330	1430	1070	1200	1330	1430	1070	1200	1330	1430
	k	571		933				1108				1563			
	n	264		268				293				358			
	o	154		190				240				370			
	t	77		95				120				185			
	m	175		197				247				377			
Масл собира dm^3		144		144	164	184	204	144	164	184	204	144	164	184	204
Количество масла. dm^3		208		208	233	253	273	209	234	254	274	212	237	257	277
вес Kg		260		265				270				280			

Рисунок 1 HMV1 III500/600/800 линейная модуляция

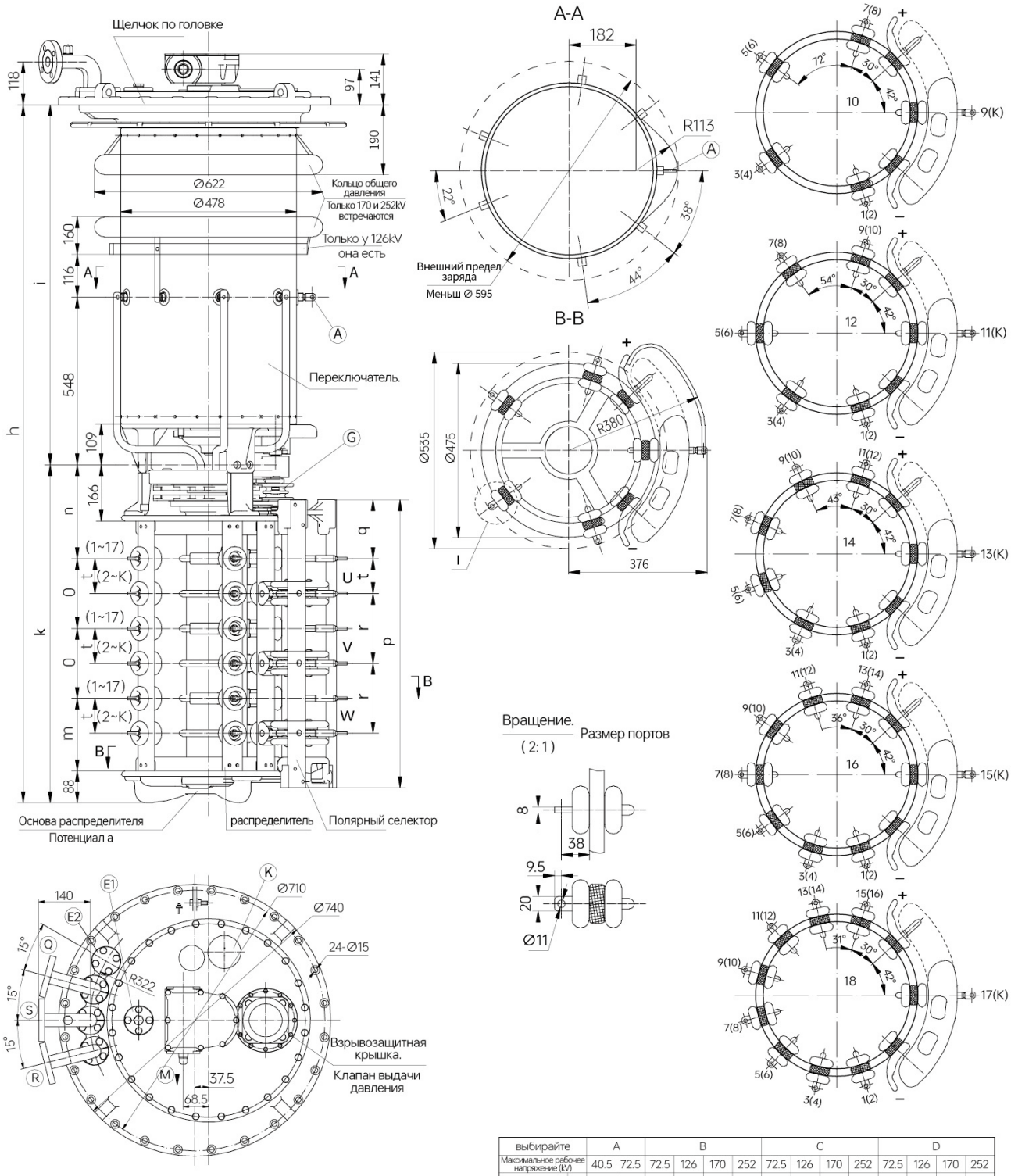

A: Выход из портов с подсоединением (нейтральная точка)

G: Коллекторный коллекторный механизм (потенциал идентичен точке а)

M: Боковая сторона переключателя

E1: Воздушный шлюз в момент открытия

E2: Бак трансформатора заправлен

K: Смотри в окно.

Q: Возвращайся в штуцер

S: Сосание труб

R: Соединение защитного реле

Соедини с франком, S, R-мерками

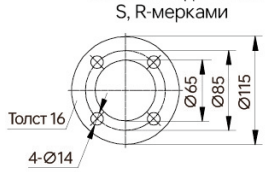

выбирайте		A		B				C				D			
Максимальное рабочее напряжение (kV)		40.5	72.5	72.5	126	170	252	72.5	126	170	252	72.5	126	170	252
Размер мм.	h	1641	1641	2003	2133	2263	2363	2178	2308	2438	2538	2633	2763	2893	2993
	i	1070	1070	1070	1200	1330	1430	1070	1200	1330	1430	1070	1200	1330	1430
	k	571		933				1108				1563			
	n	264		268				293				358			
	o	154		190				240				370			
	t	77		95				120				185			
	m	175		197				247				377			
	r	154		190				240				370			
	q	155		160				184				250			
	p	685		783				958				1413			
Масл собира dm^3		144		144	164	184	204	144	164	184	204	144	164	184	204
Количество масла. dm^3		213		213	238	258	278	213	238	258	278	221	246	264	286
вес Kg		275		280				285				315			

Рисунок 2 HMV1 III500/600/800 реверсов

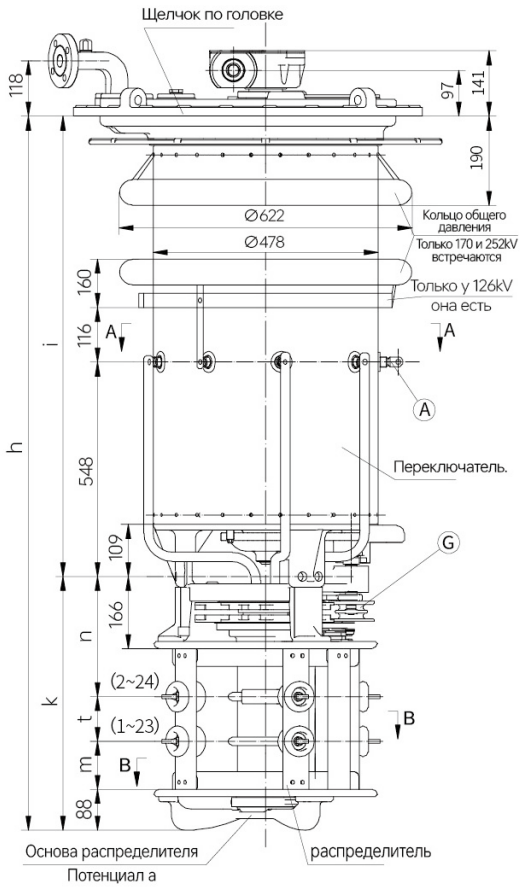

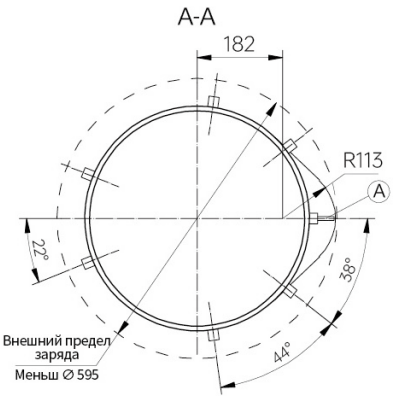

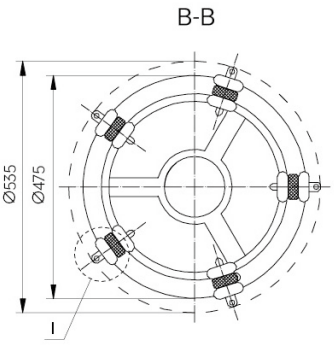

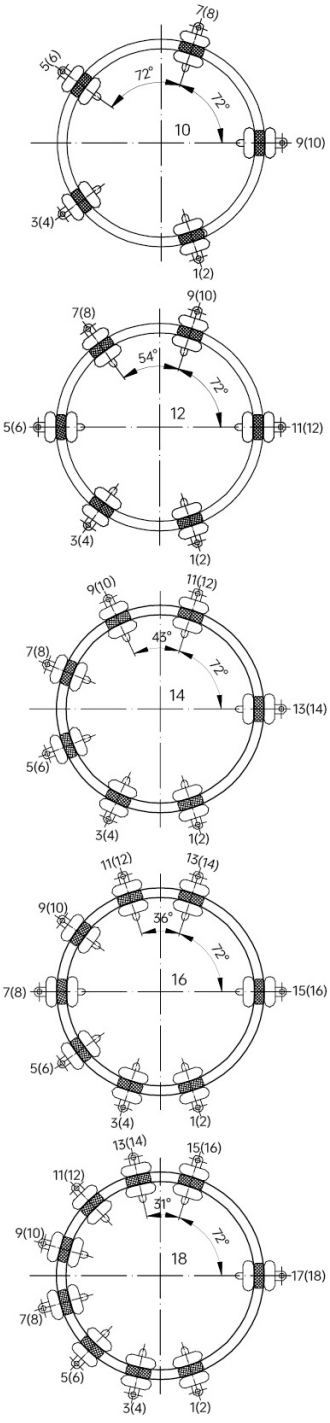

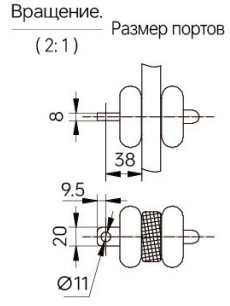

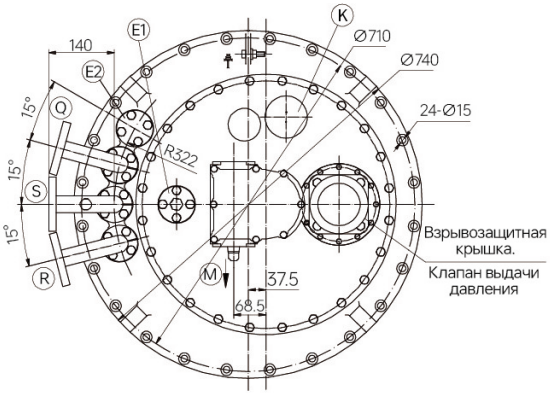

A: Выход из портов с подсоединением (нейтральная точка)

G: Коллекторный коллекторный механизм (потенциал идентичен точке а)

M: Боковая сторона переключателя

E1: Воздушный шлюз в момент открытия

E2: Бак трансформатора заправлен

K: Смотри в окно.

Q: Возвращайся в штуцер

S: Сосание труб

R: Соединение защитного реле

Соедини с франком, S, R-мерками

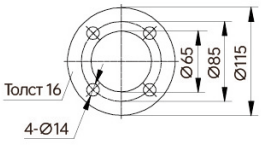

выбирайте		B				C				D			
Максимальное рабочее напряжение (kV)		72.5	126	170	252	72.5	126	170	252	72.5	126	170	252
Размер мм.	h	1623	1753	1883	1983	1698	1828	1958	2058	1893	2023	2153	2253
	i	1070	1200	1330	1430	1070	1200	1330	1430	1070	1200	1330	1430
	k	553				628				823			
	n	268				293				358			
	t	95				120				185			
	m	102				127				192			
Масл собира dm^3		144	164	184	204	144	164	184	204	144	164	184	204
Количество масла. dm^3		203	228	248	268	203	228	248	268	204	229	249	269
вес Kg		245				245				250			

Рисунок 3 HMV1 I 500/600 линейных модулей

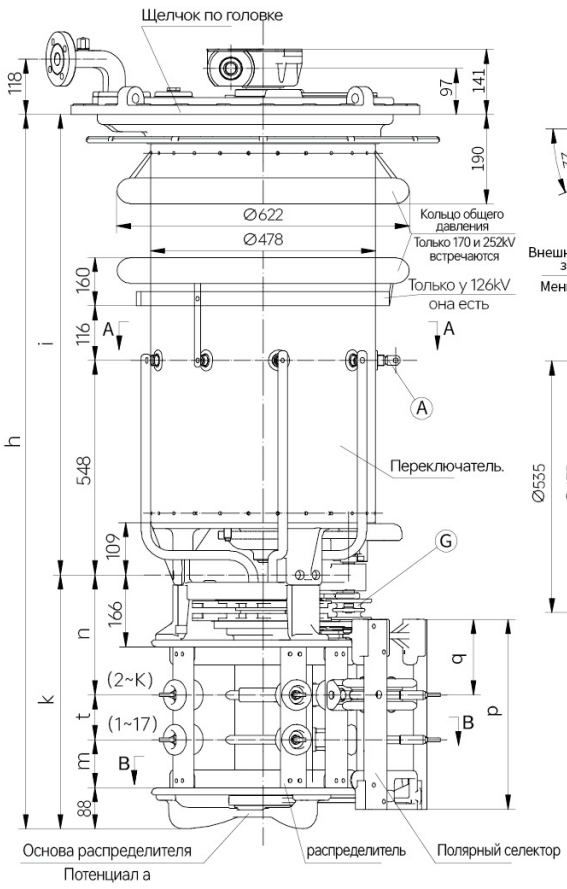

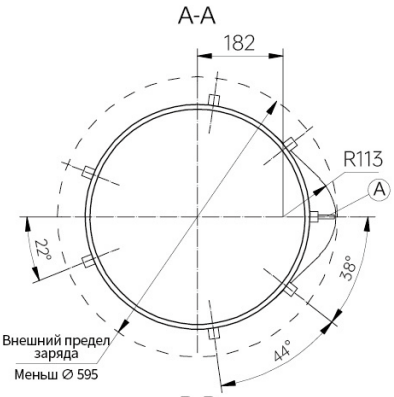

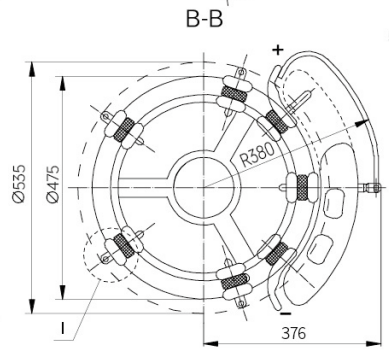

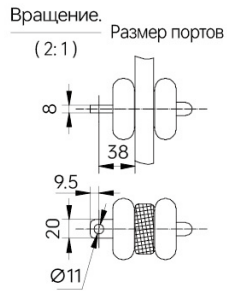

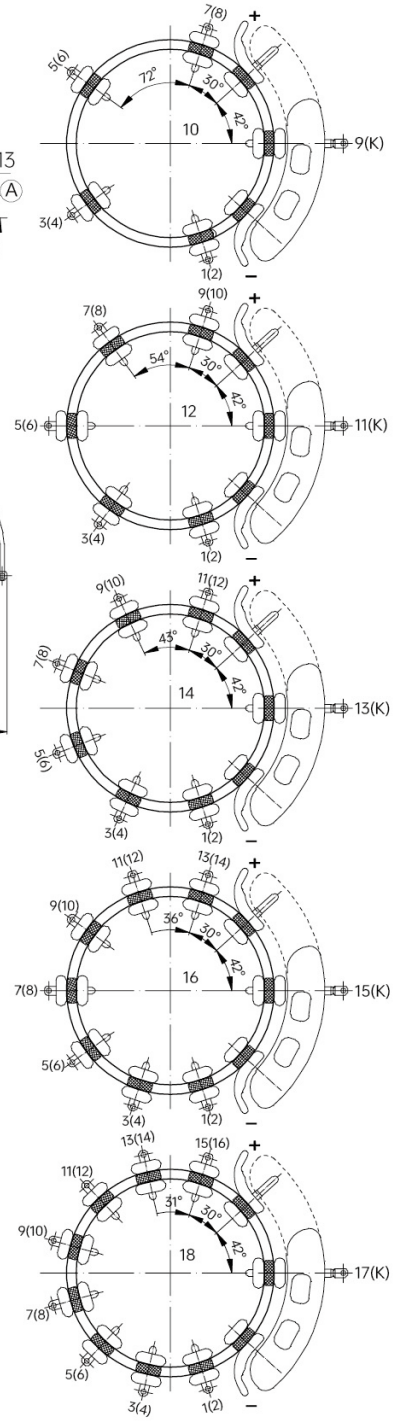

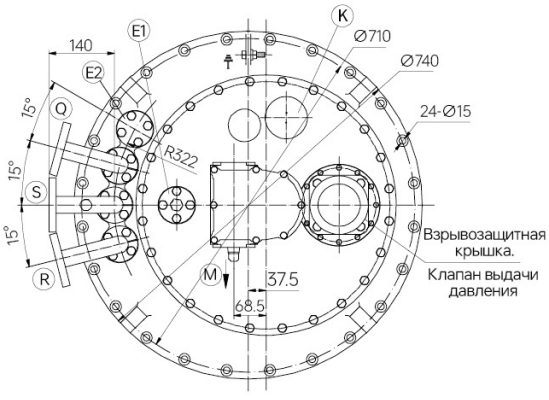

A: Выход из портов с подсоединением (нейтральная точка)

G: Коллекторный коллекторный механизм (потенциал идентичен точке а)

M: Боковая сторона переключателя

E1: Воздушный шлюз в момент открытия

E2: Бак трансформатора заправлен

K: Смотри в окно.

Q: Возвращайся в штуцер

S: Сосание труб

R: Соединение защитного реле

Соедини с франком, S, R-мерками

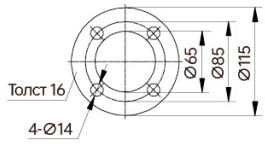

выбирайте		B				C				D			
Максимальное рабочее напряжение (kV)		72.5	126	170	252	72.5	126	170	252	72.5	126	170	252
Размер мм.	h	1623	1753	1883	1983	1698	1828	1958	2058	1893	2023	2153	2253
	i	1070	1200	1330	1430	1070	1200	1330	1430	1070	1200	1330	1430
	k	553				628				823			
	n	268				293				358			
	t	95				120				185			
	m	102				127				192			
	q	160				184				250			
	p	403				478				673			
Масл собира dm^3		144	164	184	204	144	164	184	204	144	164	184	204
Количество масла. dm^3		205	230	250	270	206	231	251	271	207	232	252	272
вес Kg		255				260				265			

Рисунок 4 HMV1 I 500/600 реверсов

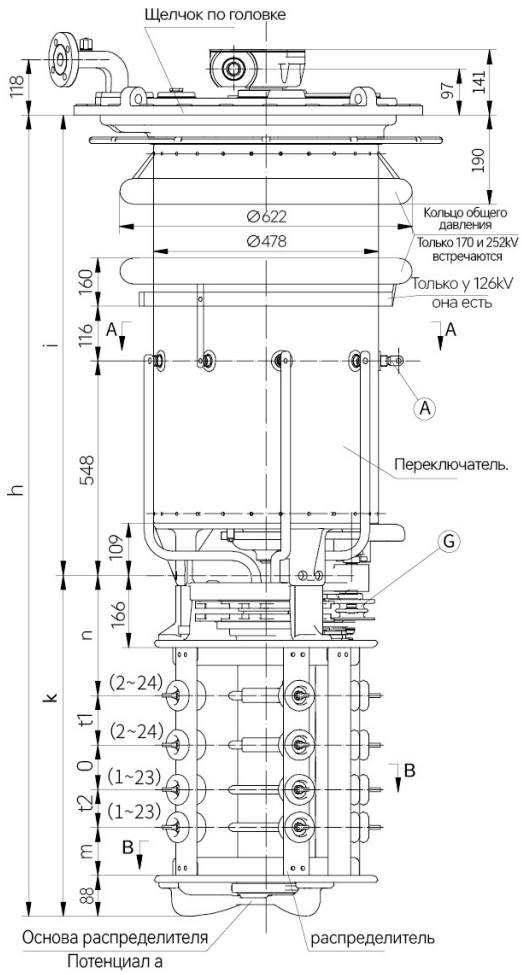

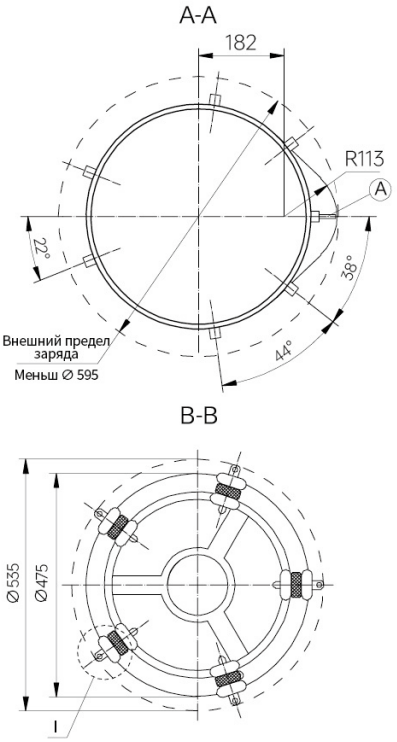

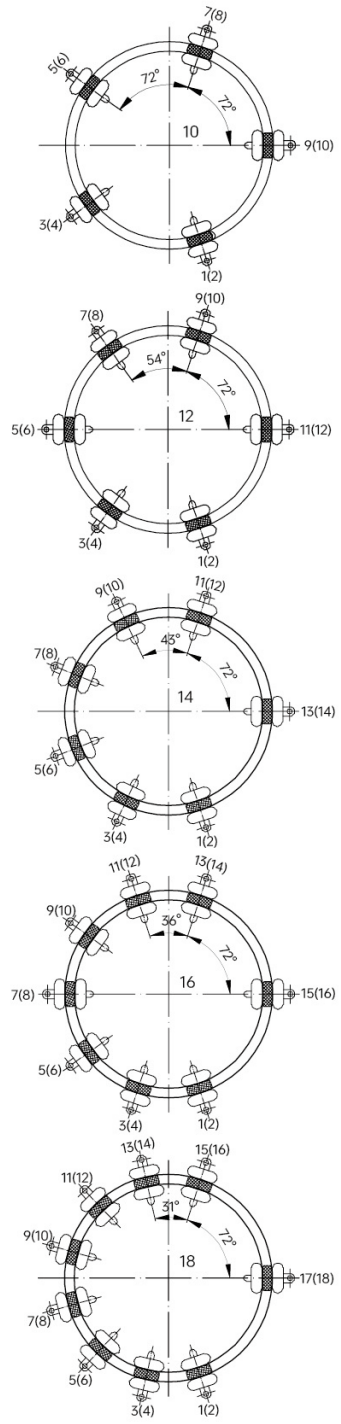

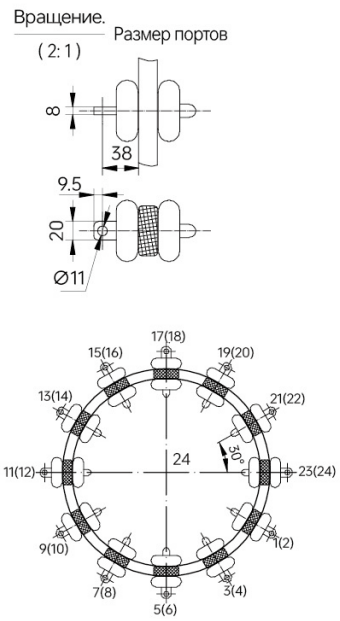

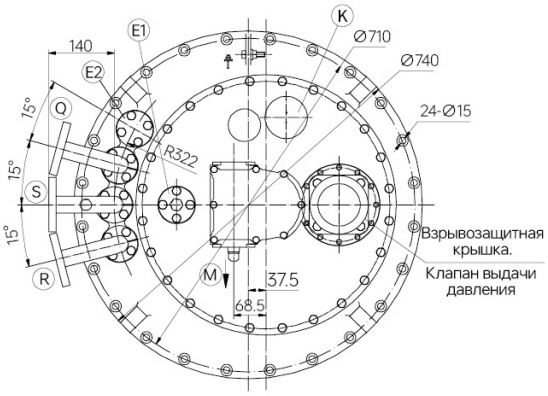

A: Выход из портов с подсоединением (нейтральная точка)

G: Коллекторный коллекторный механизм (потенциал идентичен точке а)

M: Боковая сторона переключателя

E1: Воздушный шлюз в момент открытия

E2: Бак трансформатора заправлен

K: Смотри в окно.

Q: Возвращайся в штуцер

S: Сосание труб

R: Соединение защитного реле

Соедини с франком, S, R-мерками

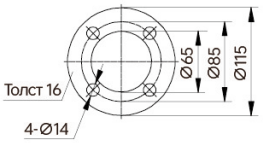

выбирайте		B				C				D			
Максимальное рабочее напряжение (kV)		72.5	126	170	252	72.5	126	170	252	72.5	126	170	252
Размер мм.	h	1808	1938	2068	2168	1883	2013	2143	2243	2078	2208	2338	2438
	i	1070	1200	1330	1430	1070	1200	1330	1430	1070	1200	1330	1430
	k	738				813				1008			
	n	268				293				358			
	o	95				120				185			
	t1	105				105				105			
	t2	80				80				80			
	m	102				127				192			
Масл собира dm^3		144	164	184	204	144	164	184	204	144	164	184	204
Количество масла. dm^3		205	230	250	270	205	230	250	270	207	232	252	272
вес Kg		255				255				265			

Рисунок 5 HMV1 I 800 линейных настроений

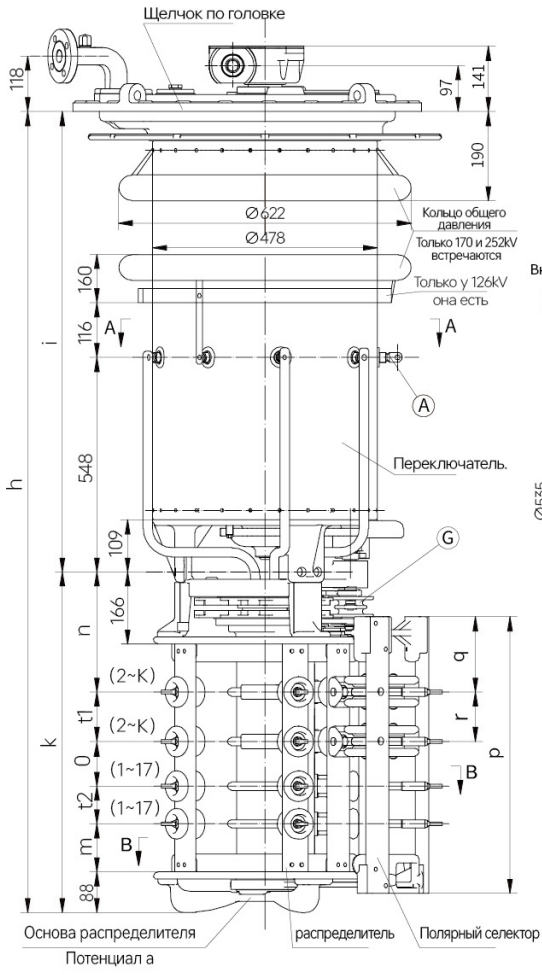

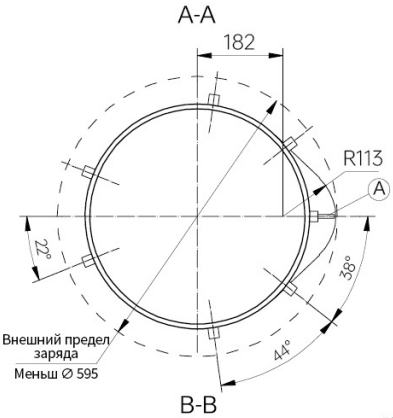

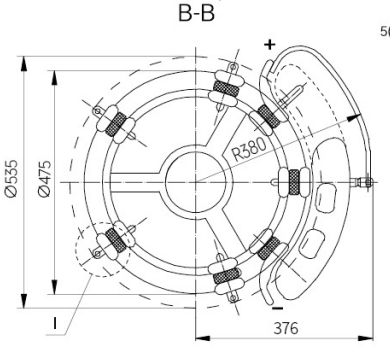

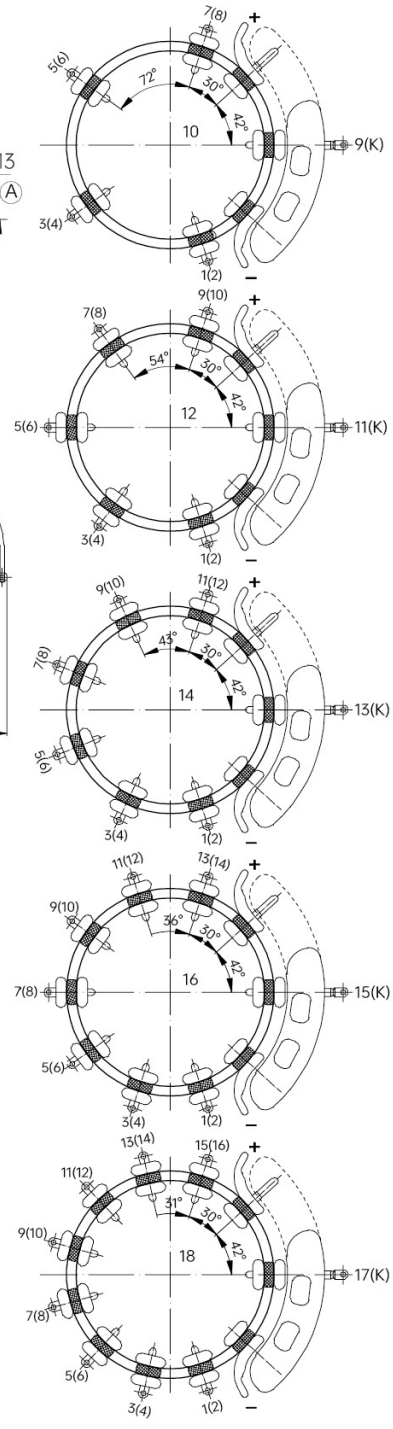

Вращение.
(2:1)

Размер портов

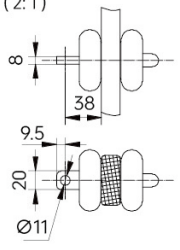

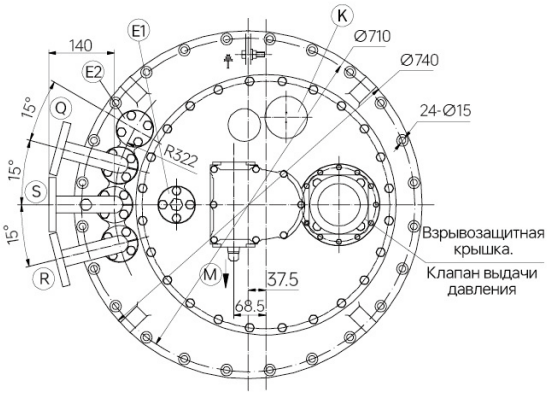

A: Выход из портов с подсоединением (нейтральная точка)

G: Коллекторный коллекторный механизм (потенциал идентичен точке а)

M: Боковая сторона переключателя

E1: Воздушный шлюз в момент открытия

E2: Бак трансформатора заправлен

K: Смотри в окно.

Q: Возвращайся в штуцер

S: Сосание труб

R: Соединение защитного реле

Соедини с франком, S, R-мерками

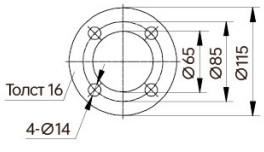

выбирайте		B				C				D			
Максимальное рабочее напряжение (kV)		72.5	126	170	252	72.5	126	170	252	72.5	126	170	252
Размер мм.	h	1808	1938	2068	2168	1883	2013	2143	2243	2078	2208	2338	2438
	i	1070	1200	1330	1430	1070	1200	1330	1430	1070	1200	1330	1430
	k	738				813				1008			
	n	268				293				358			
	o	95				120				185			
	t1	105				105				105			
	t2	80				80				80			
	m	102				127				192			
	r	105				105				105			
	q	160				184				250			
	p	588				663				858			
Масл собира dm^3		144	164	184	204	144	164	184	204	144	164	184	204
Количество масла dm^3		209	234	244	274	209	234	244	274	213	238	258	278
вес Kg		265				270				275			

Рисунок 6 HMV1 I 800 с реверсом

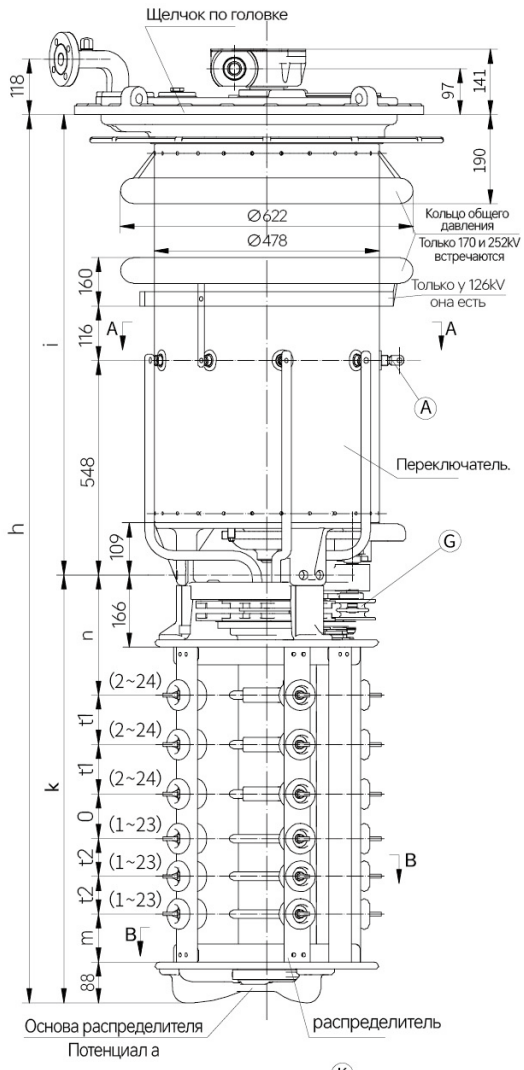

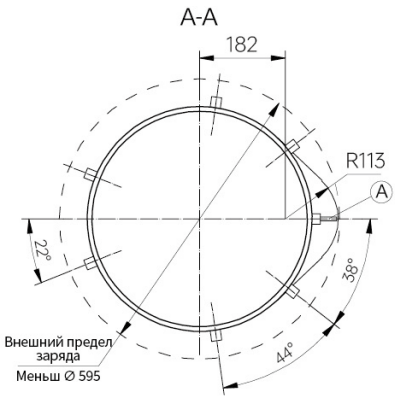

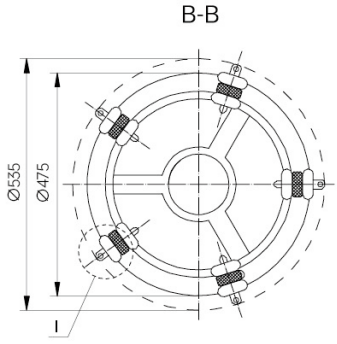

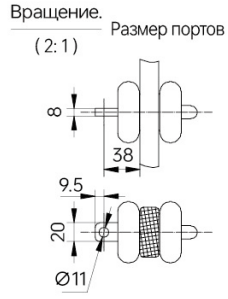

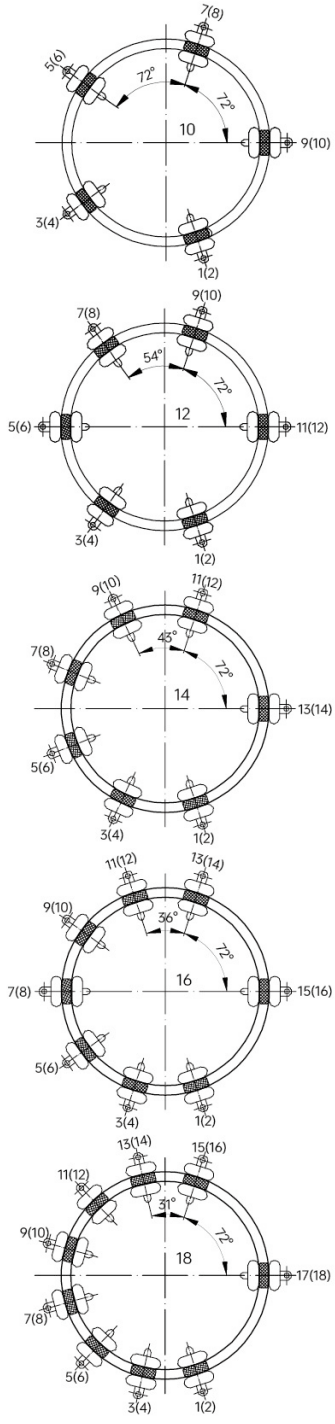

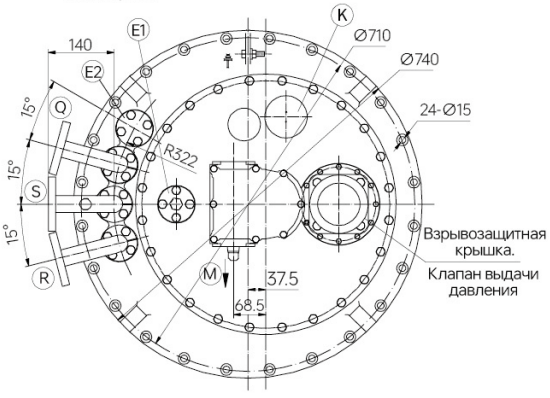

A: Выход из портов с подсоединением (нейтральная точка)

G: Коллекторный коллекторный механизм (потенциал идентичен точке а)

M: Боковая сторона переключателя

E1: Воздушный шлюз в момент открытия

E2: Бак трансформатора заправлен

K: Смотри в окно.

Q: Возвращайся в штуцер

S: Сосание труб

R: Соединение защитного реле

Соедини с франком, S, R-мерками

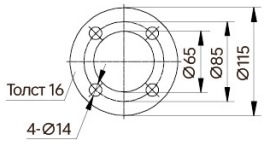

выбирайте		B				C				D			
Максимальное рабочее напряжение (kV)		72.5	126	170	252	72.5	126	170	252	72.5	126	170	252
Размер мм.	h	1993	2123	2253	2353	2068	2198	2328	2428	2263	2393	2523	2623
	i	1070	1200	1330	1430	1070	1200	1330	1430	1070	1200	1330	1430
	k	923				998				1193			
	n	268				293				358			
	o	95				120				185			
	t1	105				105				105			
	t2	80				80				80			
	m	102				127				192			
Масл собира dm^3		144	164	184	204	144	164	184	204	144	164	184	204
Количество масла. dm^3		208	233	254	273	208	233	254	273	210	235	255	275
вес Kg		265				265				275			

Рисунок 7 HMV1 I 1200/1500 линейных настроек

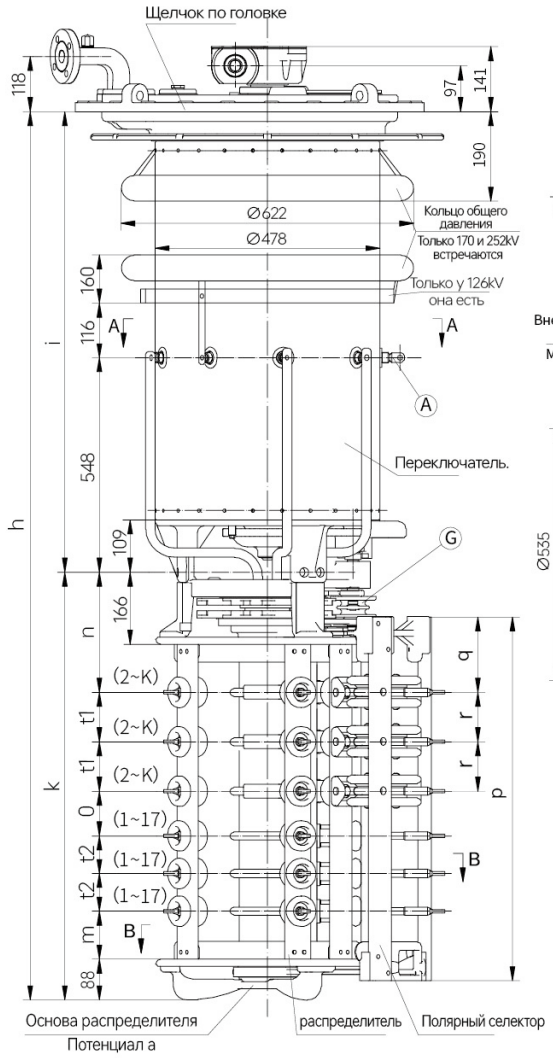

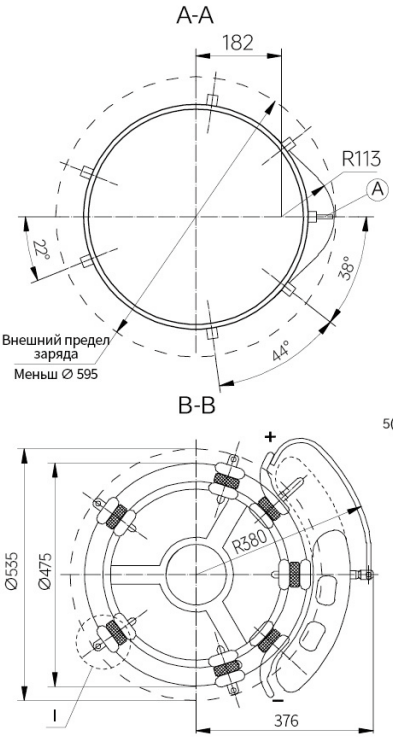

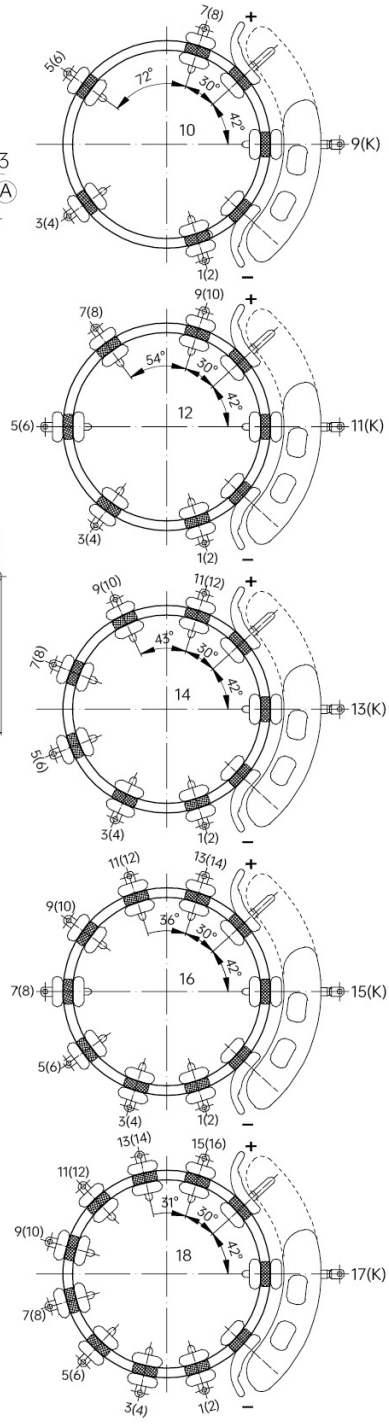

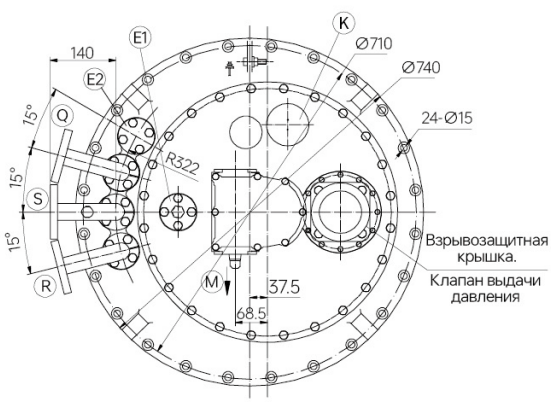

Вращение.
(2:1)
Размер портов

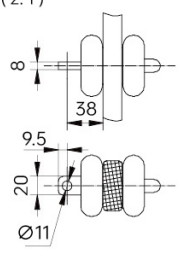

A: Выход из портов с подсоединением (нейтральная точка)

G: Коллекторный коллекторный механизм (потенциал идентичен точке а)

M: Боковая сторона переключателя

E1: Воздушный шлюз в момент открытия

E2: Бак трансформатора заправлен

K: Смотри в окно.

Q: Возвращайся в штуцер

S: Сосание труб

R: Соединение защитного реле

Соедини с франком, S, R-мерками

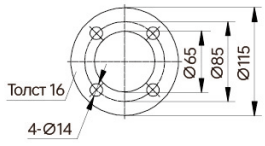

выбирайте		B				C				D			
Максимальное рабочее напряжение (kV)		72.5	126	170	252	72.5	126	170	252	72.5	126	170	252
Размер мм.	h	1993	2123	2253	2353	2068	2198	2328	2428	2263	2393	2523	2623
	i	1070	1200	1330	1430	1070	1200	1330	1430	1070	1200	1330	1430
	k	923				998				1193			
	n	268				293				358			
	o	95				120				185			
	t1	105				105				105			
	t2	80				80				80			
	m	102				127				192			
	r	105				105				105			
	q	160				184				250			
	p	773				848				1043			
Масл собира dm^3		144	164	184	204	144	164	184	204	144	164	184	204
Количество масла. dm^3		234	239	259	279	234	239	259	279	218	243	263	283
вес Kg		285				285				295			

Рисунок 8 HMV1 I 1200/1500

6, HMV1 для установки графов размера

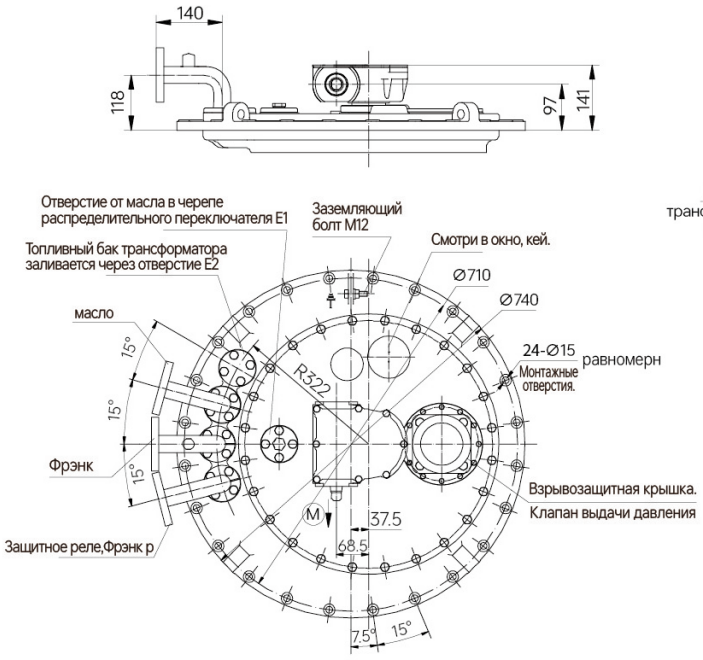

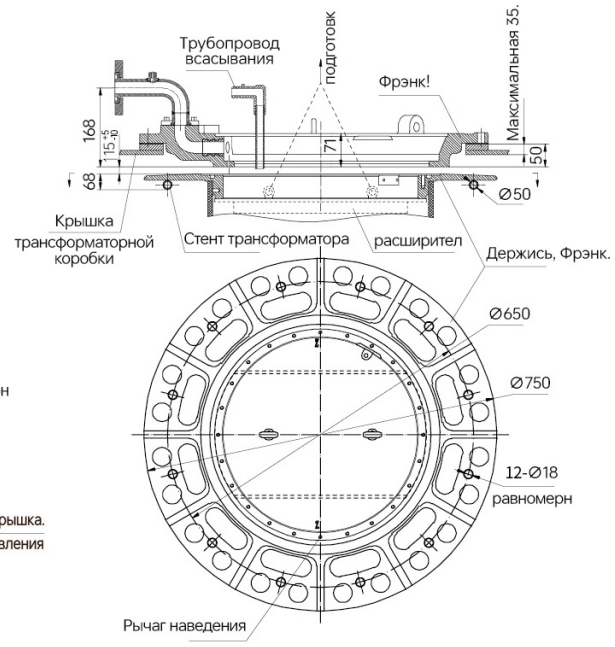

Размер установки колокольного колпака HMV1

Шкала размера для установки головы HMV1

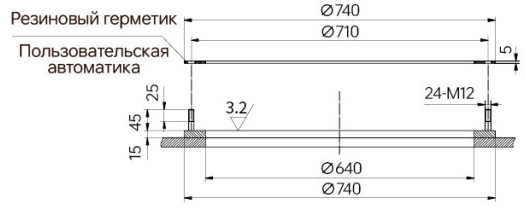

Фалангровая схема на крышке трансформаторной коробки

Семь, головка крыши HMV1

Для того чтобы удовлетворить требования пользователя, переключатель HMV1 при заказе, пожалуйста, выберите правильный способ размещения головок и производите их по графику а, если пользователь не хочет подтвердить их. Конкретная ситуация, в которой необходимо указать производителю программы, при заказе.

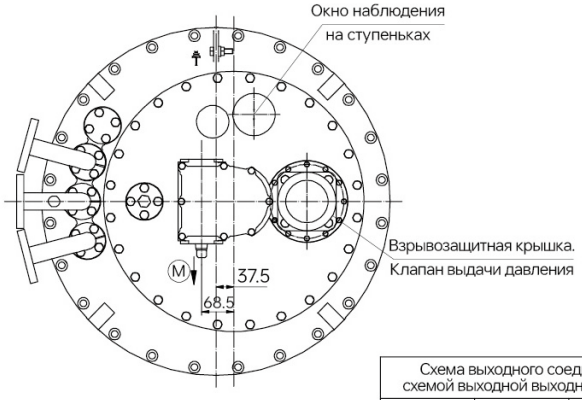

Рисунок а

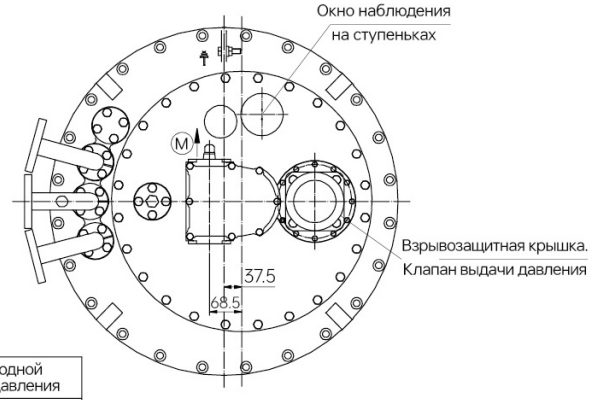

Рисунок б

Схема выходного соединения с выходной схемой выходной выходной вентиль давления		
	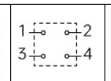	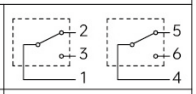
С пометк	Да тип	Тип ii

8, HMV1, 3 механических компоновки

Для удобства для пользователя три механических компоновки HMV1, три механических соединения hmv1 дают графу C, графу D, графу E, графу F четыре программы для сравнения с пользователем. Если есть какая-либо другая сторона, то обе стороны должны быть уверены в этом.

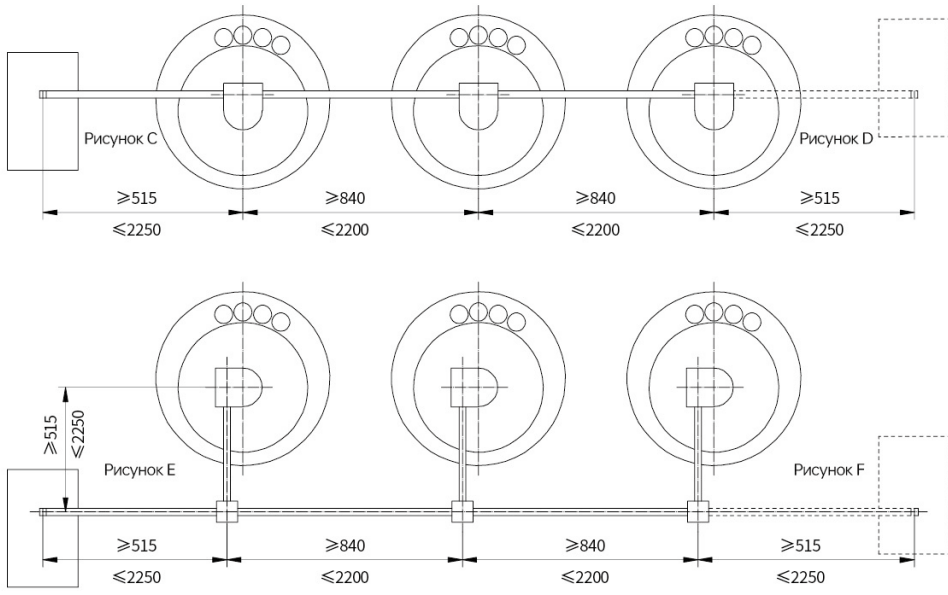

8, HMV1 потенциальное сопротивление и потенциальный выключатель

В режиме "левитации" сегментирующая обмотка находилась в процессе переключения переключателя. В связи с наличием в основной обмотке и в сегментирующей обмотке автоконденсатора C, в то время как в корпусе коробки имеется взаимосвязанная с конденсатором C, преобразователь генерирует искровой разряд. Для уменьшения искрового разряда газа используется метод усиления резистора или подключения потенциального сопротивления с помощью переключателя потенциального сопротивления.

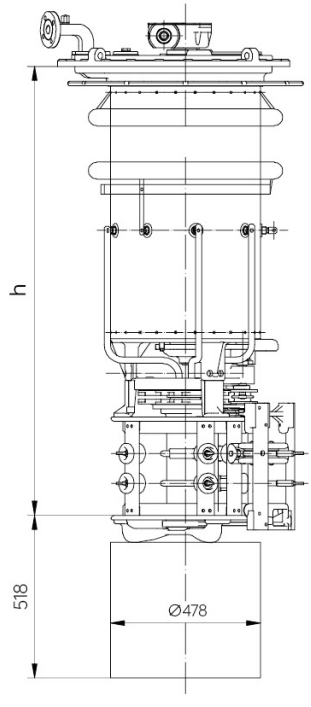

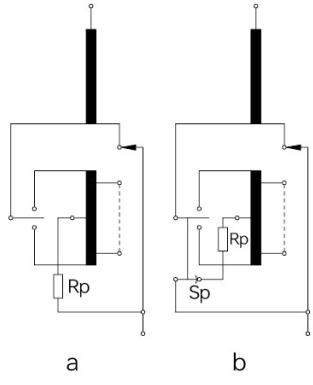

a-Усиленное сопротивление Rp

b-Позаимствуя потенциальный переключатель Sp для закрепления потенциала Rp

Размер монтажной резисторы

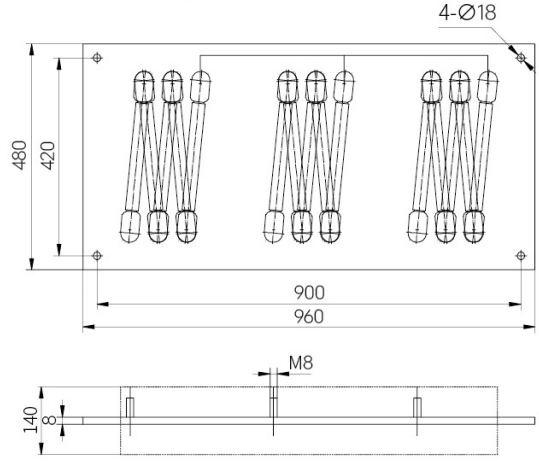

www.huaqishili.com

Шанхайская компания, производящая электрооборудование wasi, LTD

Адрес: 377, БМВ, 2 - я дорога, карданьский район шанхай
Сообщение: 021:56011920
Ручная машина: 138188882381
Почтовый ящик: huaqill@aliyun.com

Wasy electric company (south towning) — американская компания, производитель электрооборудования

Адрес: 2057, бульвар развития чартерного городка хаймен, южный тоун, провинция цзянсу
Ручная машина: 13776859681